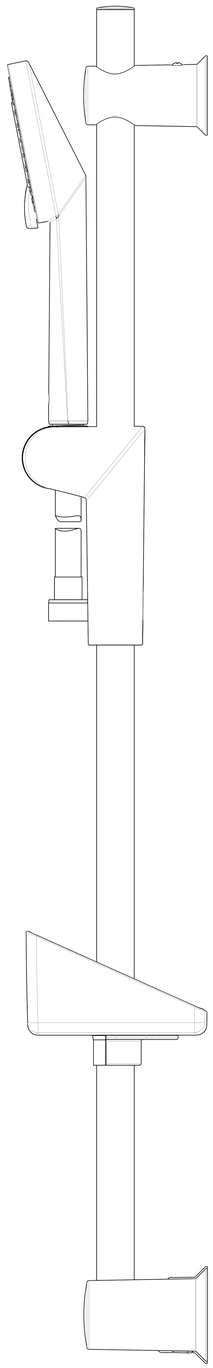

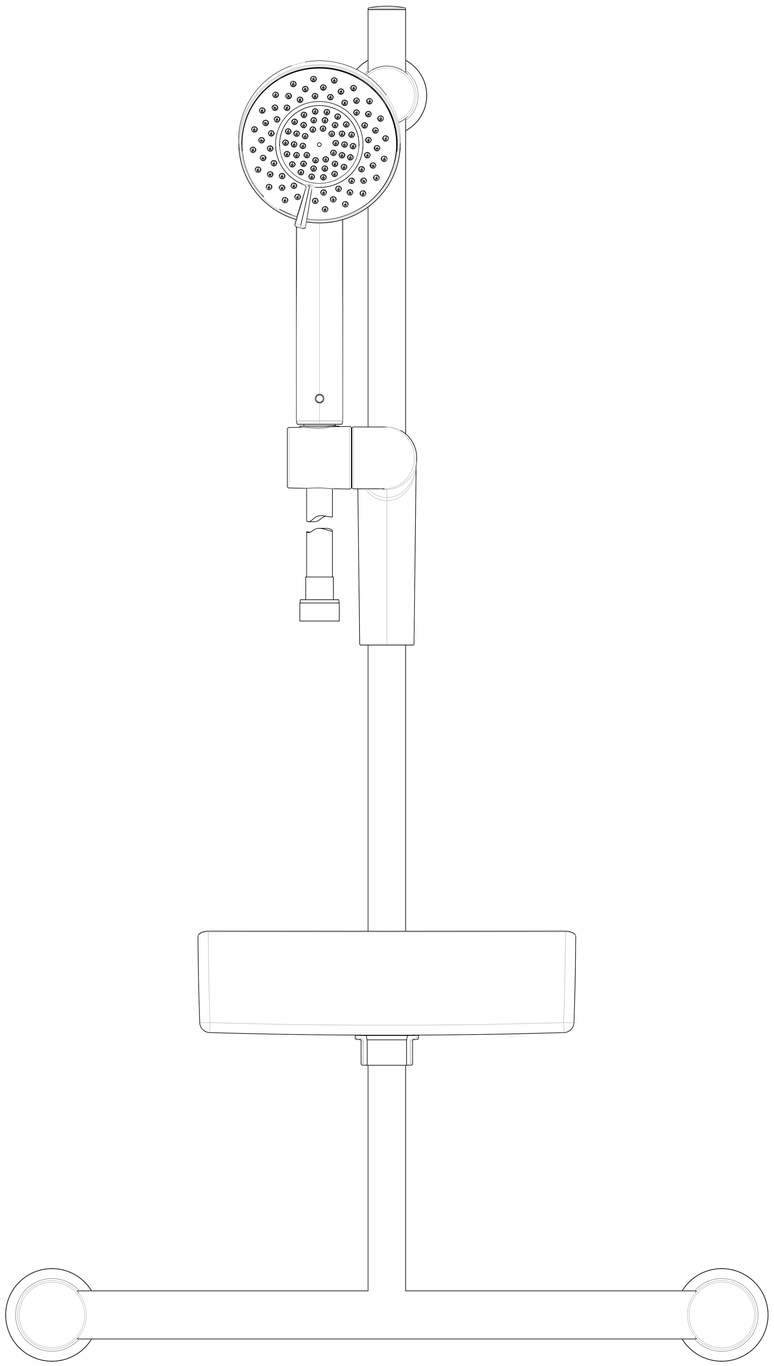

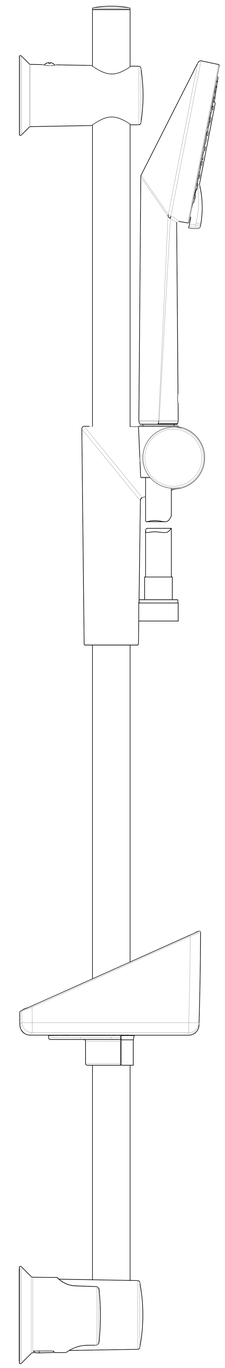

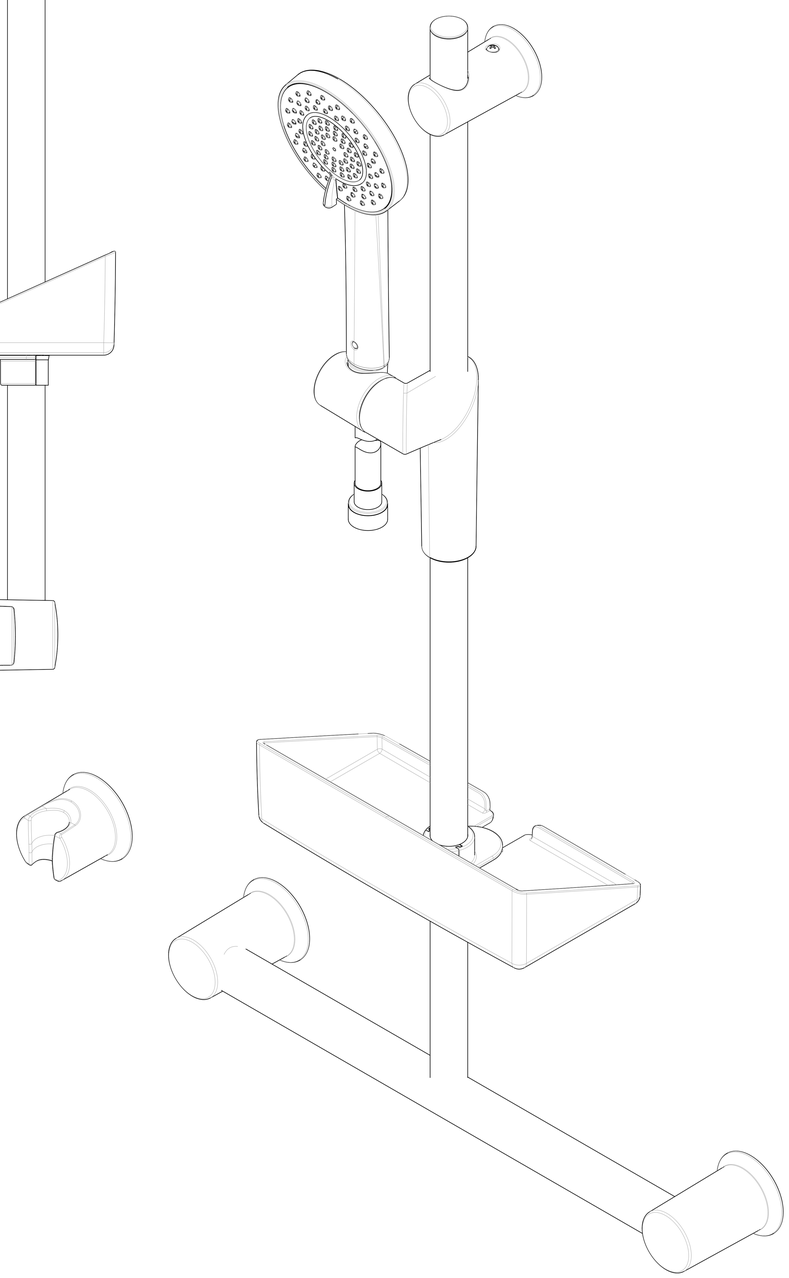

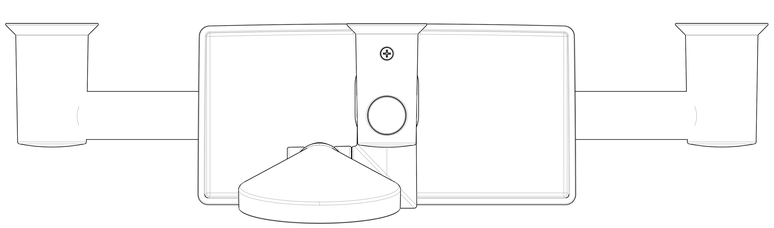

1:1